INDUSTRIAS POLYCON

FICHA TÉCNICA
DOCUMENTO EXTERNO

COLADERA PLUVIAL BANQUETA 63-53-20

Código :
HID-COL-RED-PEA-017

Material :
POLICONCRETO

Dimensiones :

LARGO:	63 cm
ANCHO:	53 cm
ALTURA:	20 cm
PESO Apx. :	40 kg

Uso : PEATONAL

Características :

TAPA, BROCAL: PCR - GRIS
REJILLA: PCR - AMARILLO
CUERPO: FVR - GRIS.

Accesorios :

- SISTEMA DE SUJECIÓN TIPO PERNO
- TORNILLO DE SEGURIDAD

Acotaciones : CM
Tolerancia : +/-.3 CM

Actualización:
OCTUBRE 2017

TAPA

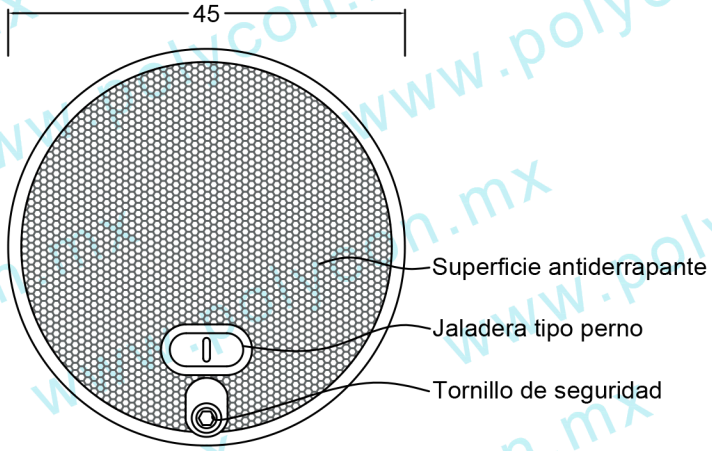

VISTA SUPERIOR

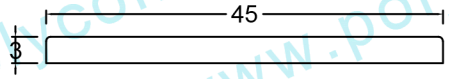

VISTA FRONTAL

BROCAL

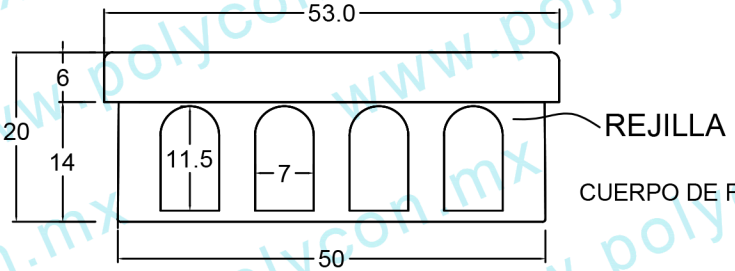

VISTA FRONTAL

BROCAL

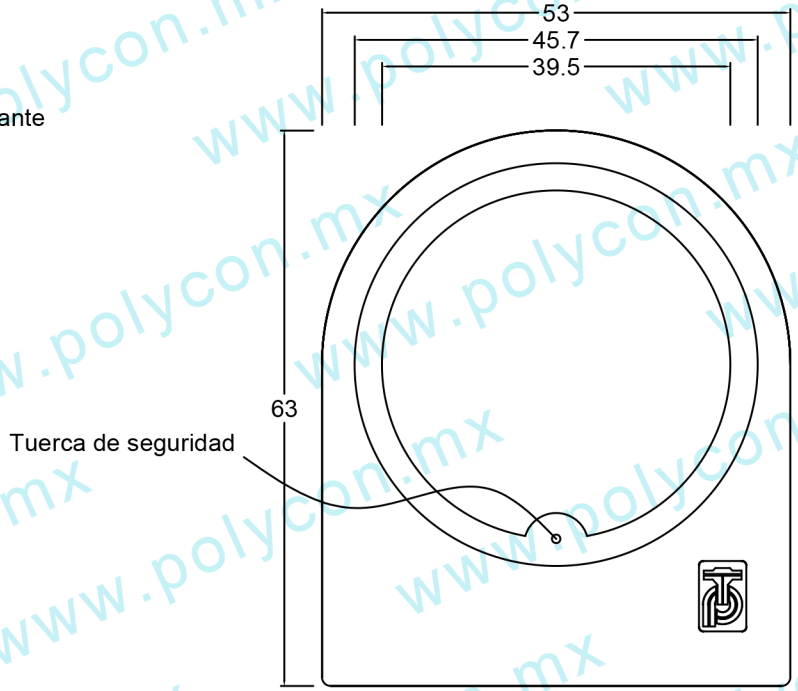

VISTA SUPERIOR

LA INFORMACIÓN CONTENIDA EN EL PRESENTE DOCUMENTO ES PROPIEDAD INDUSTRIAL DE INDUSTRIAS POLYCON. QUEDA PROHIBIDA LA DIVULGACIÓN O REPRODUCCIÓN TOTAL O PARCIAL DE LA MISMA SIN PREVIA AUTORIZACIÓN POR ESCRITO DE INDUSTRIAS POLYCON. DE NO SER ASÍ PODRÁ CONSTRUIR LA COMISIÓN DE UN DELITO Y/O SANCIÓN DE ACUERDO CON LA LEY DE PROPIEDAD INDUSTRIAL Y DEMÁS DISPOSICIONES LEGALES APLICABLES, Y SE SUJETARA A LAS PENAS QUE EN DICHOS ORDENAMIENTOS JURÍDICOS SE ESTABLEZCAN.