Nato

diseñando tus ideas

OLIVO

Toc. Durango Suspendido

ESPECIFICACIONES:

TOCADOR:

* Fabricado en madera aglomerada con acabado texturizado melaminico de 16 mm de espesor.

* Forrado en todos sus cantos expuestos con cintas de melamina y adheridas con adhesivos termofundibles.

* Herrajes metálicos en interior

CUBIERTA:
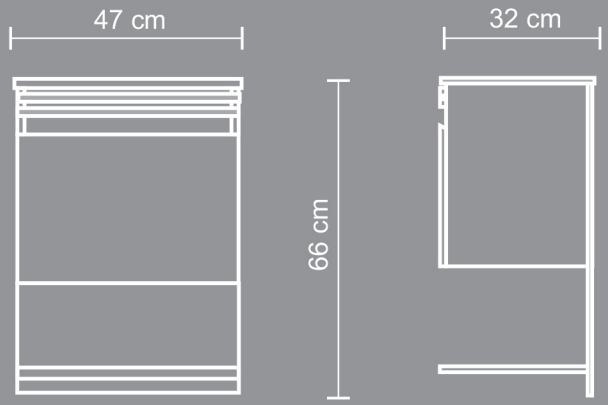
* Lavabo cerámico
* Color blanco
* 47x32 cm