Ficha Técnica
Technical Sheet

IG-20

Interceptora de Grasa con Canastilla para Sedimentos Sólidos de 45 l/min y 18 kg de capacidad. Conexión para Tubo de 2" para Roscar.

Grease Interceptor with Basket for Solid Sediments of 11,8 gpm and 39,6 lb of capacity. Connection for 2" pipe for threading.

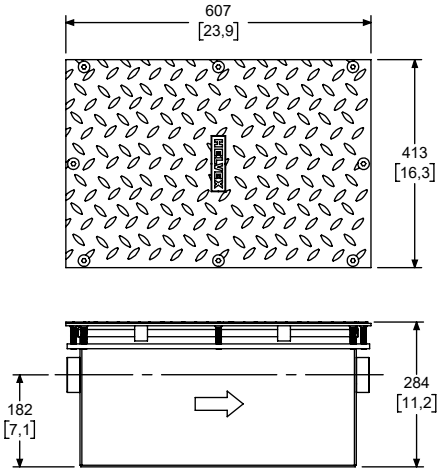

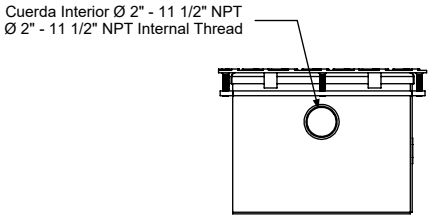

Medidas Referenciales / *Estimated Dimensions,* **Acot. mm [pulg.]** */ Dim. mm [inch.]*

CARACTERÍSTICAS DEL PRODUCTO

Conexión de entrada y salida: cuerda interna Ø 2" - 11 1/2" NPT.
Peso total 42 kg.
Temperatura máxima de operación 88° C.
Capacidad de retención de grasa 18 kg.
Cuadal máximo 45 l/min.
Reductor de velocidad del flujo.
Sólo para aplicaciones de drenaje por gravedad.
Cubierta con superficie antiderrapante desmontable que permite un acceso total para el mantenimiento interno.
Mamparas y canastilla para sedimentos desmontables para su limpieza.
Deflector de flujo y trampa con doble pared.

MATERIAL:
Lámina rolada en frío galvanizada.

CUMPLIMIENTO:
Cumple con las especificaciones requeridas por Standard PDI-G 101 Pruebas y Procedimientos para la Evaluación de Interceptores de Grasa Hidromecánicos con el apéndice de instalación y mantenimiento.

GARANTÍA:
El producto HELVEX está garantizado como libre de defectos en materiales y procesos de fabricación.

PRODUCT FEATURES

Input and output connection: internal thread Ø 2" - 11 1/2" NPT.
Total weight 92,5 lb.
Maximum operating temperature 88° C.
Grease retention capacity 39,6 lb.
Maximum flow 11,8 gpm.
Flow speed reducer.
For gravity drainage application only.
Cover with removable anti-slip surface allowing full access for internal maintenance.

Retainer plates and basket sediment removables to clean.
Flow baffle and double wall trap.

MATERIALS:
Galvanized cold rolled steel sheet.

COMPLIANCE:
Meets the specifications required by Standard PDI-G 101 Testing and Rating Procedure for Hydro Mechanical Grease Interceptors with appendix of installations and maintenance.

WARRANTY:
HELVEX product is warranted to be free from defects in material, workmanship and manufacturing processes.

El producto HELVEX está garantizado, en lo que se refiere a los acabados; por 10 años para los acabados cromo y duravex, y por 2 años en acabados diferentes al cromo y duravex.

La vigencia de la garantía inicia a partir de la fecha de entrega del producto al consumidor indicada en la Póliza de Garantía.

HELVEX product is warranted, in terms of finishes, for 10 years for chrome and duravex finishes, and for 2 years in finishes other than chrome and duravex.

The validity of the warranted starts from the date of product delivery to the consumer indicated in the Warranted Policy.

Los productos ilustrados pueden sufrir cambios sin previo aviso en su aspecto o partes, como resultado de los procesos de mejora continua al que están sujetos, sin implicar mayor responsabilidad de la fábrica.
Visite nuestras páginas www.helvex.com.mx para México y www.helvex.com para el mercado internacional.

Illustrated products may suffer changes without previous notice in its appearance or parts, as a result of the continuous improvement processes to which they are subject, does not imply greater responsability of the factory.
Visit our pages www.helvex.com.mx for México and www.helvex.com for the international market.

Asesoría y Servicio Técnico:
Consultancy and Technical Service:
(52) 55 53 33 94 31
servicio.tecnico@helvex.com.mx

Refacciones Originales:
Original Spare Parts:
www.refaccioneshelvex.com.mx
refacciones@helvex.com.mx
(52) 55 53 33 94 00
(52) 55 53 33 94 21
Ext. 5913, 5068 y 4815