FICHA TÉCNICA

APZ1 850

MEDIDAS TÉCNICAS EN MM.

REJILLA 850 X 60 mm

IMAGEN.

DIBUJO TÉCNICO

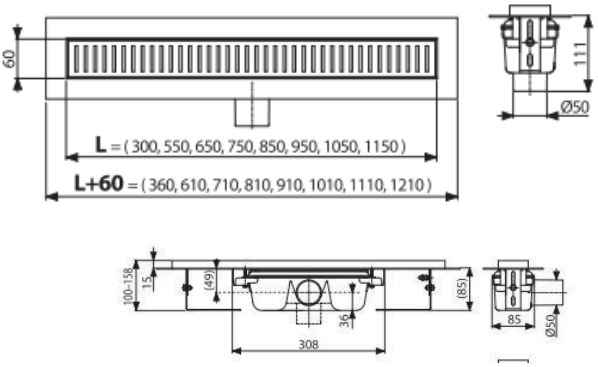

NORMA

MATERIALES

Drenaje: Acero Inoxidable 304

Trampa: Polipropileno.

ACABADO:

ACERO INOXIDABLE

CARACTERÍSTICAS

- Desagües lineales de acero inoxidable (materiales endurecidos por decapado, pasivación y pulido electroquímico.)
- Altura de montaje de 85 mm altura ajustable.
- La trampa está firmemente conectada al canal de desagüe- 100% impermeabilizada.
- Cinta autoadhesiva para la impermeabilización de calidad.
- Trampa y tubería de desagüe completamente lavable.
- El cuello y la trampa están protegidos por papel de aluminio, y el propio canal por un poliestireno.
- El alto caudal alcanzado es debido al sistema de trampa de doble compartimento.
- Opción para incorporar un sistema de trampa de olor combinada.
  SISTEMAS DE DRENAJE LINEAL ACERO INOXIDABLE S.S 304,
  REJILLA 850 X 60 mm

RELACIÓN ALTURA - PRESIÓN

CONSUMO

LIMPIEZA

Es muy importante seguir las instrucciones para conservar el acabado del producto, con brillo y en perfecto estado:

- ✔ Utilice únicamente agua y un paño limpio.
- ✘ No utilizar fibras, polvos abrasivos, ni productos químicos.
- ✘ No utilice objetos punzo - cortantes para limpiar los acabados.

GARANTIA

Este producto esta garantizado sobre defectos de fabricación por 5 años, a partir de la fecha de compra del producto, ALCAPLAST no se hace responsable si el usuario cambia alguna de las piezas originales del producto; al hacer esto la garantía se inválida.

En caso de defectos de fabricación, el usuario deberá solicitar el cambio físico del producto en el establecimiento donde fue adquirido el producto. Para hacer efectiva su garantía el consumidor deberá presentar el producto en su empaque original, la garantía y el comprobante de compra.

Fecha de Compra: _____