Calentador instantáneo de agua

miniMAXX 13/16L

Therm 4200

www.bosch-climate.mx

Especificaciones técnicas:

	Unidad	13		16	
Combustión					
Tipo de gas		Natural	L.P.	Natural	L.P.
Capacidad nominal	l/min	13*		16*	
Capacidad a 2,200m**	l/min	10*		12.5*	
Potencia nominal	kW	22.7		27.9	
Potencia a 2,200m**	kW	17.4		21.8	
Eficiencia**	%	89%			
Encendido		Automático - Por baterías (tipo D)			
Control de temperatura		Automodulación mecánica - Dos perillas (gas y agua)			
Tipo de quemador		Atmosférico			
Tipo de cámara de combustión		Abierta			
Compatibilidad con sistemas de calentamiento solar		Si, con kit solar Bosch (no incluido)			
Presión de gas requerida	kPa	1.7	2.7	1.7	2.7
Seguridad					
Interruptor de encendido		On/Off con indicador luminoso			
Sensor contra fuga de gas		Si			
Sensor de sobrecalentamiento		Si			
Número de válvulas de seguridad en el paso de gas		2			
Sensor contra gases tóxicos (en la salida de gases)		Si, incluido con el equipo			
Salida de gases					
Tipo de salida de gases		Tiro Natural			
Diámetro de salida de gases	mm	125			
Válvula de agua					
Presión de agua mínima para apertura de válvula de gas	kg/cm²	0.5			
Flujo de agua mínimo para apertura de válvula de gas	l/min	2.5			
Presión hidráulica máxima de trabajo	kg/cm²	10			
Generales					
Display		Si (temperatura de salida y códigos de error)			
Dimensiones de producto (Ancho x Alto x Profundo)	mm	350x655x220		425x655x220	
Peso	kg	13		15	
Dimensiones del empaque (Ancho x Alto x Profundo)	mm	400x780x270		480x780x270	
Diámetro de conexión de gas		1/2"			
Diámetro de conexiones de agua		1/2"			
Color		Blanco	Silver	Blanco	Silver
Garantía		3 años			

*Con un Δ25ºC entre la temperatura del agua de salida y la temperatura del agua de entrada.
** De acuerdo a la NOM-003-ENER-2011.

Especificaciones sujetas a cambios sin previo aviso. Errores y omisiones pueden ocurrir.

Dimensiones:

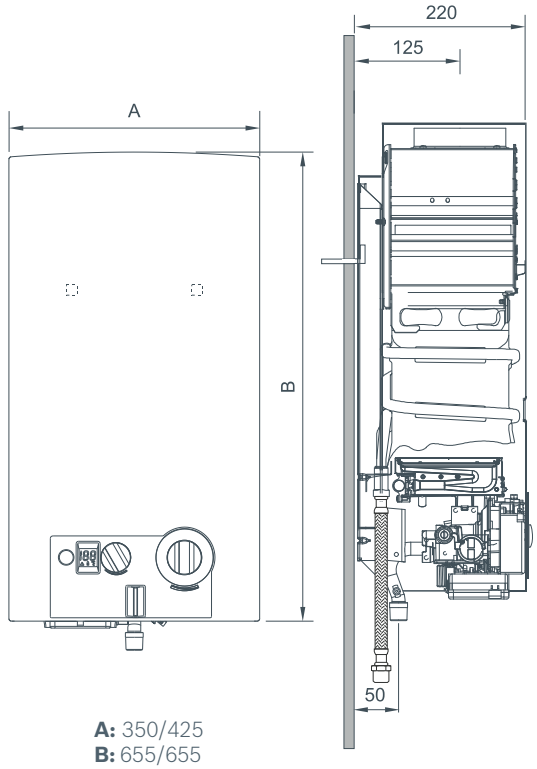

A: 350/425
B: 655/655

*Medidas en milímetros

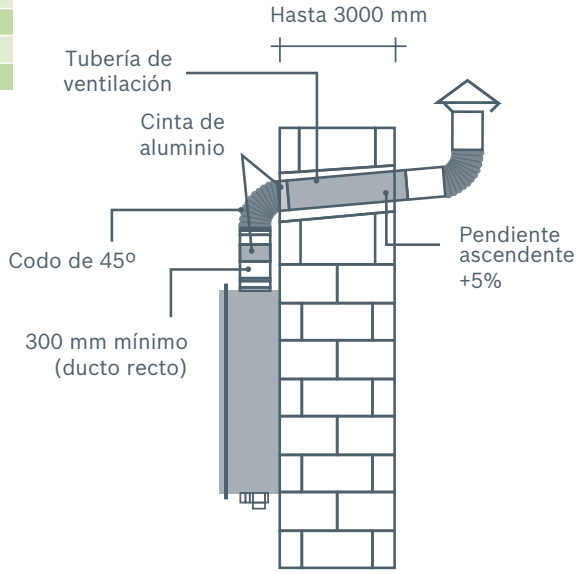

Tecnología Confortronic

MÁXIMO CONFORT BOSCH CONFORTRONIC

Confort

- Mantiene la temperatura del agua estable durante el uso del calentador con servicios simultáneos.
- Evita variaciones de temperatura cuando existen fluctuaciones de presión en la red.

Condiciones mínimas de presión de agua para la operación de su calentador miniMAXX:

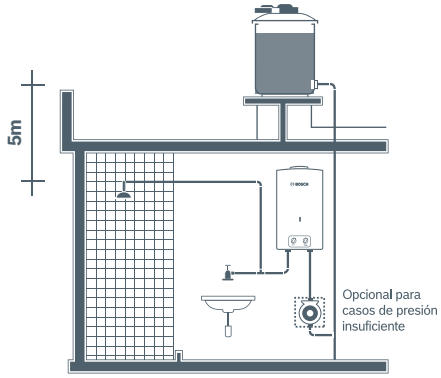

Para su arranque y óptimo funcionamiento, **la altura entre el tinaco y la regadera más alta debe ser mayor a 5m (500 gr/cm² de presión de agua).** Si no cuenta con la presión de agua necesaria, se recomienda adquirir una bomba presurizadora que le garantizará una excelente operación, máximo confort y agua caliente sin límites.

Equipo participante en el programa de crédito de Hipoteca Verde.

INFONAVIT

hipoteca verde

para viviendas ecológicas

contribuyendo a un **mejor** futuro