E-922

Monomando para Lavabo con Desagüe de Push

Single Control for Basin with Drain Push

Bamboo®

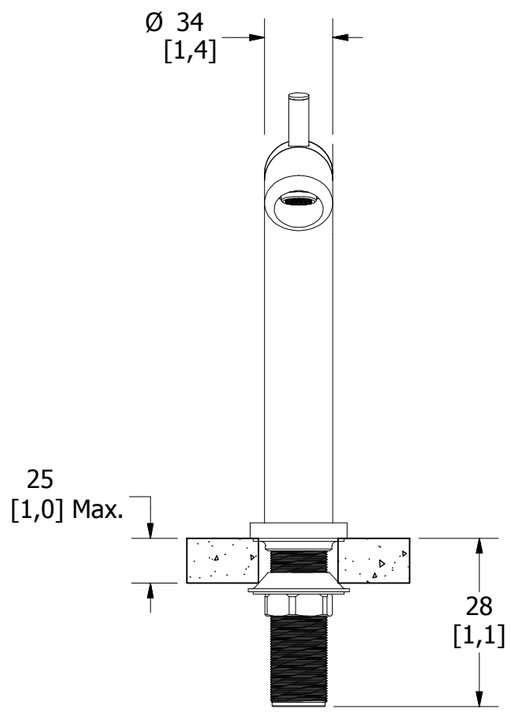

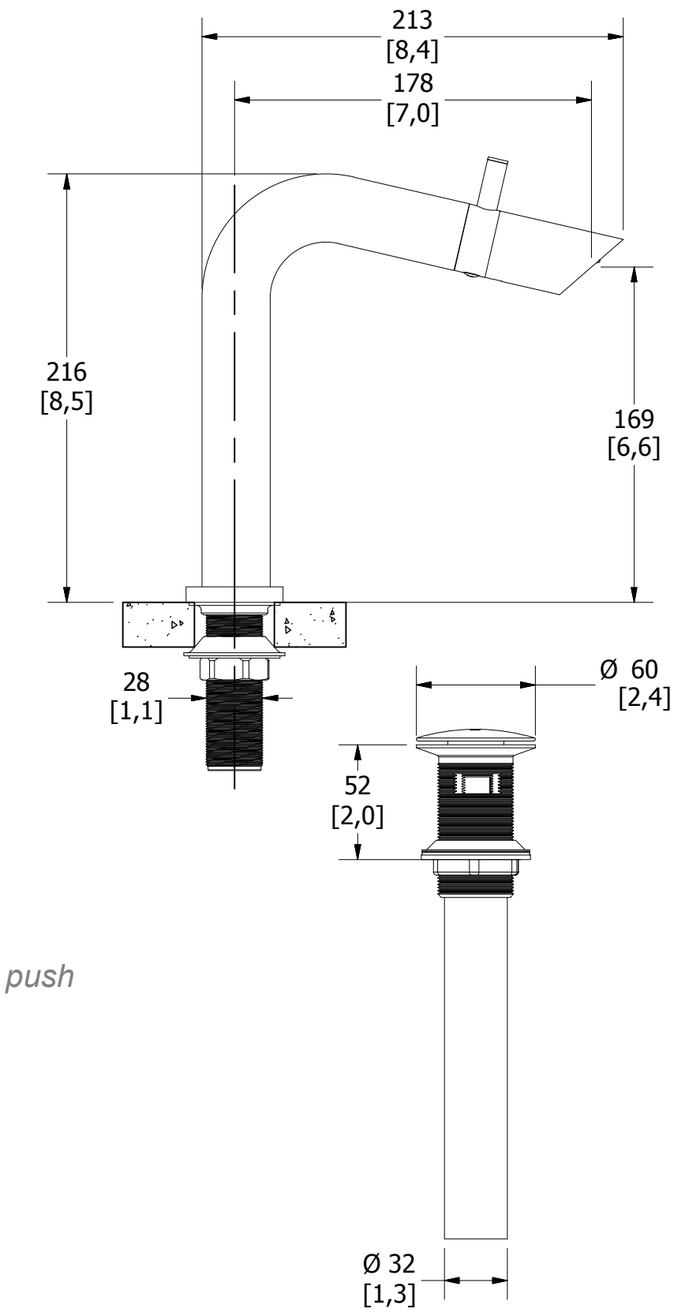

Medidas Referenciales / *Estimated Dimensions,* **Acot. mm [pulg.]** */ Dim. mm [inch.]*

CARACTERÍSTICAS DEL PRODUCTO

Monomando para lavabo con desagüe de push

MATERIAL:
Cuerpo de latón cromado

CARTUCHO:
Cartucho rotativo derecho Ø28mm

ACCESORIOS:
Contra de push
Inserto para rebosadero
Herramienta para sujeción
Llave para aireador
Llave allen 9/64"
Llave allen 5/64"

INSTALACIÓN:
Conexión ½ -14 NPSM

PRESIÓN DE TRABAJO:
Pmin= 0,8 kg/cm²
Pmax= 6,0 kg/cm²

GASTO:
3.9 L/min @ 0.6 kgf/cm²
5.0 L/min @ 1.0 kgf/cm²
8.5 L/min @ 3.0 kgf/cm²
12 L/min @ 6.0 kgf/cm²

OPERACIÓN:
Para abrir el flujo de agua desplace el maneral en sentido horario, la temperatura se incrementará gradualmente con un flujo constante.

GARANTÍA:
El producto HELVEX está garantizado como libre de defectos en materiales, mano de obra y procesos de fabricación.

PRODUCT FEATURES

Single control for basin with drain push

MATERIALS:
Chromed brass body

CARTRIDGE:
Rotary right 28mm cartridge

ACCESSORIES:
Push against
Insert overflow
Tool clamping
Aerator service key
Allen wrench 9/64"
Allen wrench 5/64"

INSTALLATION:
Inlet thread ½ -14 NPSM

WORKING PRESSURE.
Pmin= 11,36 psi
Pmax= 85,34 psi

SPENDING:
3.9 L/min @ 0.6 kgf/cm²
5.0 L/min @ 1.0 kgf/cm²
8.5 L/min @ 3.0 kgf/cm²
12 L/min @ 6.0 kgf/cm²

OPERATION:
To open the water flow moves the handle clockwise, the temperature is gradually increased with a constant flow.

WARRANTY:
HELVEX product is warranted to be free from defects in material, workmanship and manufacturing processes.

El producto HELVEX está garantizado, en lo que se refiere a los acabados, por 10 años para los acabados cromo y duravex, y por 2 años en acabados diferentes al cromo y duravex.

Las piezas que sufren de desgaste natural en el producto están garantizadas para uso residencial por 5 años, y para uso comercial por 3 años.

La vigencia de la garantía inicia a partir de la fecha de entrega del producto al consumidor indicada en esta Póliza de Garantía.

HELVEX product is warranted, in terms of finishes, for 10 years for chrome and duravex finishes, and for 2 years in finishes other than chrome and duravex.

The parts that suffer from natural wear on the product are warranted for residential use for 5 years, and for commercial use for 3 years.

The validity of the warranted starts from the date of product delivery to the consumer indicated in this Warranted Policy.

Los productos ilustrados pueden sufrir cambios sin previo aviso en su aspecto o partes, como resultado de los procesos de mejora continua al que están sujetos, sin implicar mayor responsabilidad de la fábrica.
Visite nuestras páginas www.helvex.com.mx para México y www.helvex.com para el mercado internacional.

Illustrated products may suffer changes without previous notice in its appearance or parts, as a result of the continuous improvement processes to which they are subject, does not imply greater responsibility of the factory.
Visit our pages www.helvex.com.mx for Mexico and www.helvex.com for the international market.

HECHO EN MÉXICO

EMPRESA SOCIALMENTE RESPONSABLE

Cuidando el Agua HELVEX Producto Ahorrador

Asesoría y Servicio Técnico: 01800 909 2020
Consultancy and Technical Service: 01(55)53339431
servicio.tecnico@helvex.com.mx

Refacciones Originales: 01 800 890 0594
Original Parts: 01 (55) 53 33 94 00
53 33 94 21
refacciones@helvex.com.mx Ext. 5068, 5815 y 5913

NC