# FICHA TÉCNICA

NORMATIVIDAD

**RESIDENCIAL**

REV.1

| CÓDIGO: | IMAGEN | DIBUJO TÉCNICO |
|---|---|---|
| **702CL** | | 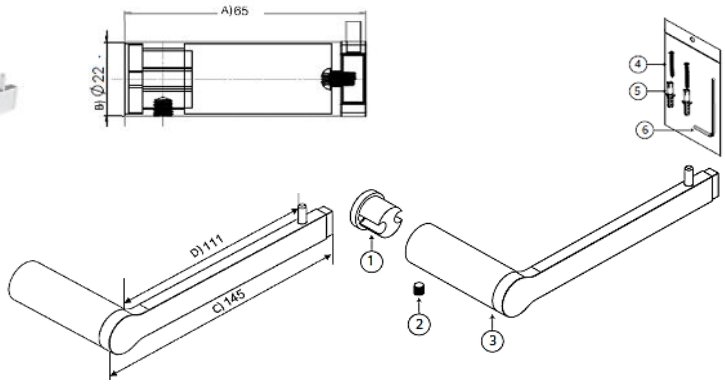  |
| **LÍNEA:** | | |
| **Urrea** | | |
| **FAMILIA:** | | |
| **Accesorios** | | |
| **DESCRIPCIÓN:** | | |
| **Portarrollo** | | |

| NORMAS | CERTIFICACIÓN |
|---|---|
| **No aplica** | **No** |

## MATERIALES DE FABRICACIÓN

| Parte | Material | Parte | Material | Parte | Material |
|---|---|---|---|---|---|
| 1. Ancla de sujeción | Latón | 3. Portarrollo | Latón | 5. Taquete | Plástico |
| 2. Opresor | Acero inoxidable | 4. Tornillo de fijación | Acero inoxidable | 6. Llave hexagonal | Acero |

## CARACTERÍSTICAS TÉCNICAS

### DIMENSIONES:

| | |
|---|---|
| Medida de zona "A" | 65 mm |
| Medida de zona "B" | ø22 mm |
| Medida de zona "C" | 145 mm |
| Medida de zona "D" | 111 mm |
| Peso del producto (kg) | 0.139 |

### COLOCACIÓN:

1.- Coloque el ancla contra el muro (a la altura deseada) y marque los barrenos en el muro. Con ayuda de un taladro (no incluido) perfore el muro e introduzca los taquetes.

2.- Fije el ancla al muro ajustando los tornillos, utilizando un desarmador (no incluido).

3.- Por último, coloque el portarrollo en el ancla roscando el opresor, utilizando la llave hexagonal y verifique que el accesorio quede firmemente instalado al muro.

### ACABADOS:

| CÓDIGO | TERMINADO |
|---|---|
| 702CL | Cromo |

### FUNCIONAMIENTO:

Para colocación de papel sanitario.

### RECOMENDACIONES:

No utilizar silicón por la parte interior del producto. No utilizar herramientas dentadas para tomar las piezas con recubrimientos en su instalación ya que puede dañar su acabado.

### MANTENIMIENTO:

Para la limpieza usar siempre una tela suave húmeda y luego secar, no dejar el producto sin limpiar por períodos largos de tiempo. Nunca utilizar artículos cortantes, fibras, lijas, detergentes, solventes ni polvos abrasivos.

### GARANTÍA:

**"Garantía"** contra cualquier defecto de fabricación; en caso de presentar algún problema de esta naturaleza, el producto será reemplazado sin costo. En acabado cromo se otorgan 10 años de garantía y 2 años en cualquier otro acabado.