URREA
Tecnología para vivir el agua

FICHA TÉCNICA
NORMATIVIDAD

RESIDENCIAL

REV.1

CÓDIGO:	IMAGEN	DIAGRAMA DE COMPONENTES	DIBUJO TÉCNICO
9435LU		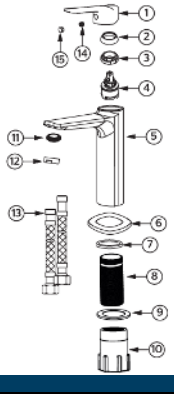	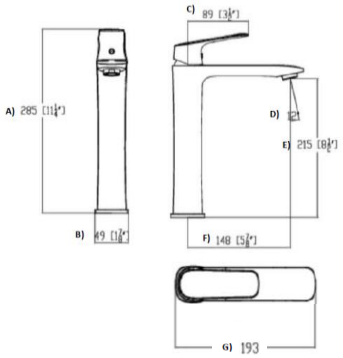

FAMILIA:

MONOMANDOS

DESCRIPCIÓN:

MONOMANDO ALTO PARA LAVADO CASIA

NORMAS	CERTIFICACIÓN
NMX-C-415-ONNCCE-2015 "INDUSTRIA DE LA CONSTRUCCIÓN - VÁLVULAS PARA AGUA DE USO DOMÉSTICO - ESPECIFICACIONES Y MÉTODOS DE PRUEBAS"	No

MATERIALES DE FABRICACIÓN

PARTE	MATERIAL	PARTE	MATERIAL	PARTE	MATERIAL	PARTE	MATERIAL
1. Maneral	Zamac	5. Cuerpo de monomando	Latón	9. Empaque	Caucho	13. Mangueras	Acero inoxidable
2. Bola Tapa	Plástico	6. Chapetón	Zamac	10. Tuerca de fijación	Plástico	14. Opresor	Plástico
3. Tuerca	Latón	7. Empaque	Plástico	11. Aireador	Plástico	15.Tapón	Latón
4. Cartucho	Plástico	8. Niple roscable	Acero	12. Casquillo	Plástico	-	-

CARACTERÍSTICAS TÉCNICAS

DIMENSIONES:	COTAS mm
Medida de zona A	285 mm
Medida de zona B	49 mm
Medida de zona C	89 mm
Medida de zona D	12º
Medida de zona E	215 mm
Medida de zona F	148 mm
Medida de zona G	193 mm
Peso del producto (kg)	**1.328**

COLOCACIÓN:

1.- Tome el monomando y rosque firmemente la base del birlo (8) y posteriormente conecte las mangueras (14). Rosque una de las mangueras (caliente) en el barreno izquierdo y la otra manguera (fría) en el barreno derecho.
2.- Coloque el monomando en el barreno central del lavabo o mueble y acomódelos. posteriormente por la parte inferior como que el empaque tipo M (9) y la rondana tipo M (10), enseguida rosque la tuerca de fijación (11) asegurando que todas la piezas queden totalmente fijas.
3.- Conecte manualmente las mangueras Flexibles (14) a la toma de agua (llave angular) correspondiente (caliente - fría), apriétese con la mano y dar un pequeño apretón con las herramientas, asegúrese que queden firmemente sujetas.

Clasificación: Baja, Media y Alta presión, gasto ecológico
Presión de trabajo de 0,25 kg/cm^2 a 1,0 kg/cm^2
Presión de trabajo de 1,0 kg/cm^2 a 3,0 kg/cm^2
Presión de trabajo de 3,0 kg/cm^2 a 6,0 kg/cm^2

1 a mas de 12 niveles de edificación ó equipo hidroneumático.

CÓDIGO	TERMINADO
9435LU	Cromo

GASTO

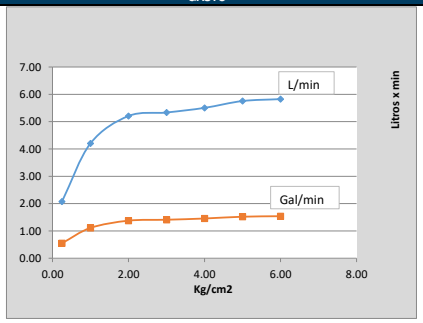

Presión	Gasto L/ min	Gasto Gal/min
0.25	2.08	0.55
1.0	4.21	1.11
2.0	5.21	1.38
3.0	5.34	1.41
4.0	5.51	1.45
5.0	5.76	1.52
6.0	5.83	1.54

"En caso de instalar el producto a una presión distinta a la indicada alterará el funcionamiento y el consumo de agua del mismo"

RECOMENDACIONES:

Si no sigue los procedimientos correctos de instalación, el producto no podrá funcionar correctamente.
Antes de instalar su producto su producto le recomendamos que abra el agua fría y el agua caliente para purgar la línea.
Evite el contacto de las piezas plásticas con la masilla del plomero, los aditivos para tubos o cualquier otro compuesto a base de aceite, no utilizar herramientas dentadas para tomar las piezas.
Al final de su instalación, abra y cierre el flujo de agua fría y agua caliente varias veces para detectar posibles fugas; en caso de presentar fuga apriete la unión en donde esta se presenta.
Nunca utilice silicón en la parte interior del producto.

MANTENIMIENTO:

Para la limpieza usar siempre una tela suave húmeda y luego secar, no dejar el producto sin limpiar por períodos largos de tiempo. Nunca utilizar artículos cortantes, fibras, lijas, detergentes, solventes ni polvos abrasivos. Dar limpieza periódica al aireador eliminando todas las partículas atrapadas

GARANTÍA:

"Garantía" contra cualquier defecto de fabricación; en caso de presentar algún problema de esta naturaleza, el producto será reemplazado sin costo al comprador. En acabado cromo se otorgan 10 años de garantía y 2 años en cualquier otro acabado.