FICHA TÉCNICA

NORMATIVIDAD

RESIDENCIAL

REV.1

CODIGO:	IMAGEN	DIBUJO TECNICO	DESPIECE
LU.05		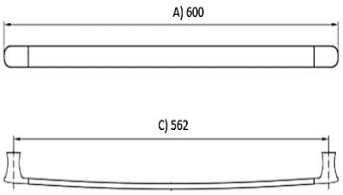	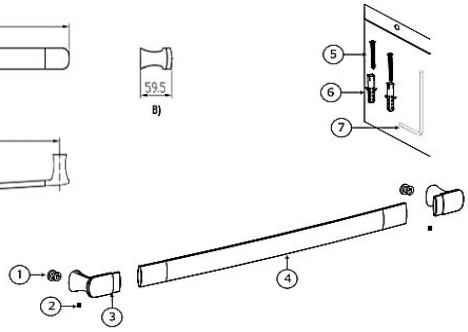

LÍNEA: URREA

FAMILIA: Accesorios

DESCRIPCION: Toallero de barra corto

NORMAS	CERTIFICACION
No aplica	**No**

MATERIALES DE FABRICACION

PARTE	MATERIAL	PARTE	MATERIAL
1.- Ancla	Latón	5.- Tornillo M4X40	Acero Inoxidable
2.- Opresor	Acero Inoxidable	6.- Taquete	Plastico
3.- Soporte	Zamac	7.- Llave allen	Acero Inoxidable
4.- Barra	Latón	-	-

CARACTERISTICAS TECNICAS

DIMENSIONES:	COTAS en mm
Medida de zona A	**600 mm**
Medida de zona B	**59.5 mm**
Medida de zona C	**562 mm**
-	-
-	-
Peso del producto (kg)	**0.618 Kg**

COLOCACIÓN:

1.- Coloque el anclas(1) con la cara lisa contra el muro (a la altura deseada) y marque los barrenos en el muro. Con ayuda de un taladro (no incluido) perfore el muro e introduzca el taqutes(6).
2.- Fije el ancla(1) al muro ajustando los tornillos(5) utilizando un desarmador (no incluido).
3.- Sujete el accesorio a las anclas(1) roscando los opresores(2), utilizando la llave hexagonal y verifique que el accesorio quede firmemente instalado al muro.

ACABADOS:

CODIGO	TERMINADO
LU.05	Cromo

FUNCIONAMIENTO:

Sujetar toallas y prendas.

RECOMENDACIONES:

Siga con atención las siguientes instrucciones de instalación.
Si no sigue los procedimientos correctos de instalación, el producto no podría funcionar correctamente.
Evite el contacto con las piezas plásticas con la masilla del plomero, los aditivos para tubos o cualquier otro compuesto de base de aceite.
Nunca utilice silicón en la parte inferior del producto.
Nunca utilice herramientas dentadas para toar piezas con recubrimiento ya que pueden dañar la superficie del producto.

MANTENIMIENTO:

Para la limpieza de su producto solo es necesario una franela suave humedecida con agua y luego secar.

No utilizar en la limpieza de este producto artículos cortantes, fibras, lijas, líquidos para limpieza de baño o pisos, solventes, ni polvos o líquidos abrasivos, debido a que dañan su acabado irreversiblemente

GARANTÍA:

"Garantía" Los acabados están garantizados contra defectos de fabricación: 10(diez) años en cromo, 2(dos) años en los demás acabados, 1(un) año en partes móviles y 10(diez) años en material de acero inoxidable.