Descripción

Dimensiones del producto

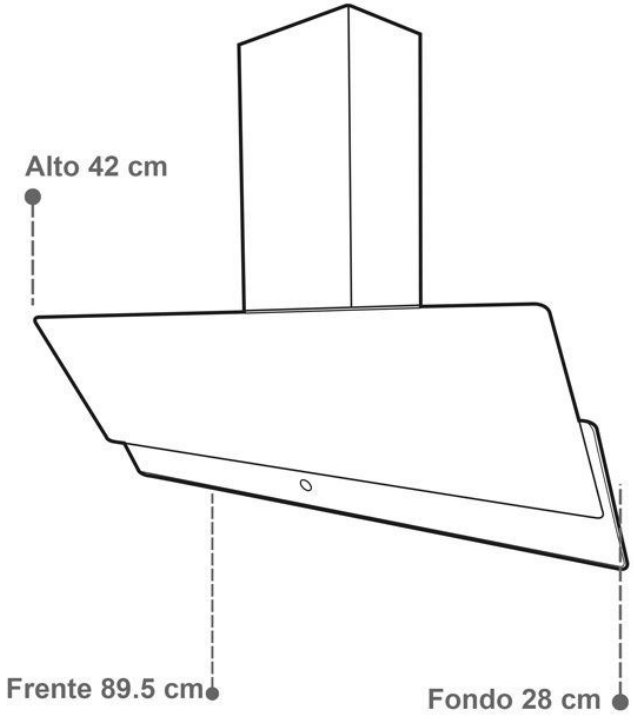

- Campana de cocina de 90 cm.
- Campana hecha de acero pintado color negro brillante, fácil de limpiar, sólida y duradera.
- Dimensiones del producto 90 cm de frente x 28 cm de fondo x 42 cm de alto, peso 9.68 kg.
- Campana extractora con 3 niveles de velocidad para diferentes estilos de cocción.

- 2 lámparas LED brillantes, con larga vida útil de más de 100000 horas; ahorro de energía, 2 W proporciona suficiente brillo para ayudar a iluminar tu espacio de cocción.
- Sistema de flujo de aire que puede alcanzar la clase de eficiencia energética máxima, haciendo que tu vida sea más silenciosa y simple.
- Incluye manual de usuario, póliza de garantía, kit básico de instalación.

CAMPANA EXTRACTORA

3 NIVELES DE EXTRACCIÓN

LUZ LED

FÁCIL DE INSTALAR

CRISTAL TEMPLADO

FÁCIL DE LIMPIAR