TOTAL **EFX 30.1 2H**

Parrilla vitrocerámica eléctrica de 2 zonas con Perillas ergonómicas frontales WISH

Easy installation

Seguridad por Termopar integrada

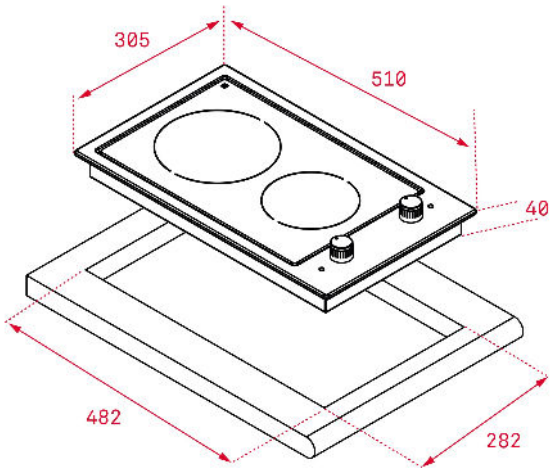

REFERENCIA

REF: 40214405 EAN: 8421152155776

CARACTERÍSTICAS

Acero inoxidable y cristal vitrocerámico biselado frontal
Perillas ergonómicas frontales
Bloqueo de seguridad
Zona de cocción:
-1 placa high light (ø 180 mm): 1,800 W
-1 placa high light (ø 145 mm): 1,200 W
Indicador de calor residual
Potencia nominal máxima: 3,000 W
Voltaje: 220-240 V~
Frecuencia: 50/60 Hz
Peso: 4.3 kg
Dimensiones
Exterior (Alto/Ancho/Fondo): 45/305/510 mm

DIMENSIONES

Altura del producto (mm): 45
Anchura del producto (mm): 305
Profundidad del producto (mm): 510
Longitud del producto (mm):
Peso del producto (Kg): 4,3

ESPECIFICACIONES TÉCNICAS

Tasa de potencia (V): 220-240
Frecuencia (Hz): 50/60
Potencia nominal máxima (W): -

COLORES

40214405 Cristal negro