URREA
Tecnología para vivir el agua

FICHA TÉCNICA

NORMATIVIDAD

RESIDENCIAL

REV.01

DESCRIPCIÓN:	
JUEGO DE ACCESORIOS 4 PZAS	
LÍNEA:	
URREA	
FAMILIA:	
ACCESORIOS DE BAÑO	
CÓDIGO:	**ACABADO:**
1001CL	CROMO

IMAGEN

DIBUJO TÉCNICO

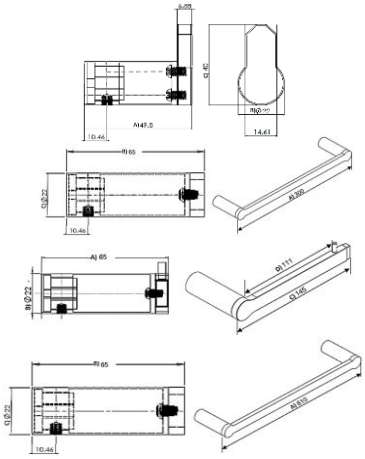

DIAGRAMA DE COMPONENTES

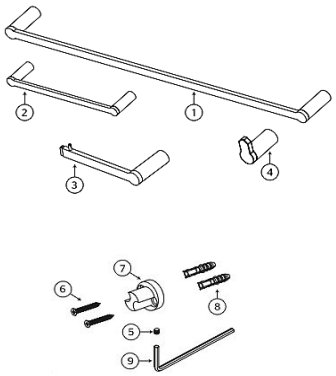

NORMAS	CERTIFICACIÓN
NO APLICA	N/A

MATERIALES DE FABRICACIÓN

Parte	Material	Parte	Material
1. Toallero de barra largo	Latón	6. Tornillo	Acero inox
2. Toallero de barra Corto	Latón	7. Ancla	Latón
3. Portarrollo	Latón	8. Taquete	Plástico
4. Gancho	Latón	9. Llave hexagonal	Acero
5. Opresor	Acero inox	-	-

CARACTERÍSTICAS TÉCNICAS

DIMENSIONES:	COTAS mm
Medida de zona A	49.8
Medida de zona B	Ø22
Medida de zona C	40
Medida de zona A	300
Medida de zona B	65
Medida de zona C	Ø22
Medida de zona A	65
Medida de zona B	Ø22
Medida de zona C	145
Medida de zona D	111
Medida de zona A	610
Medida de zona B	65
Medida de zona C	Ø22
Peso del producto (kg)	**0.803**

INSTALACIÓN:

1. Coloque el ancla (7) contra el muro (a la altura) deseada y marque los barrenos en el muro. Con ayuda de un taladro (no incluido) perfore el muro e introduzca los taquetes(8).

2. Fije el ancla (7) al muro ajustando los tornillos (6) utilizando un desarmador (no incluido).

3. Finalizada la instalación del ancla (7) coloque el accesorio correspondiente y fíjelo por medio del opresor (5) con la ayuda de la llave hexagonal.

Nota: Repetir los pasos para cada una de las tres figuras ilustradas en el diagrama de componentes.

Mantenimiento:

Para la limpieza de su producto solo es necesario una franela suave humedecida con agua y luego secar.

No utilizar en la limpieza de ese producto: artículos cortantes, fibras, lijas, líquidos para la limpieza de baño o pisos, solventes, ni polvos o líquidos abrasivos, debido a que dañan el acabado irreversiblemente.

RECOMENDACIONES:

Si no sigue el procedimiento correcto de la instalación, el producto no podría funcionar correctamente.

Evite el contacto de las piezas plásticas con la masilla de plomero, los aditivos para tubos o cualquier otro compuesto de base de aceite.
No utilice silicón en la parte interior del producto.

CARACTERÍSTICAS PARTICULARES

FUNCIONAMIENTO:

Para sostener prendas y papel higiénico.

Los ganchos y toalleros pueden soportar hasta 6 Kg como carga máxima.

Los portarrollos pueden soportar hasta 3 Kg como carga máxima.

GARANTÍA:

"Garantía" Contra cualquier defecto de fabricación y en caso de presentar algún problema de esta naturaleza el producto será reemplazado sin costo al comprador. Los acabados están garantizados contra defectos de fabricacion:10 (años) en cromo y 2 (años) en los demás acabados