SERIE 1

Transferencia de agua, recirculación y decoración acuática

CARACTERÍSTICAS

- Diseñada para servicio continuo (uso sumergible solamente)
- Carcasa y cubierta de aluminio fundido con recubrimiento epóxico
- Voluta y codo de polipropileno
- Sello de eje de nitrilo
- Motor con baño de aceite
- Certificación CSAus

DIMENSIONES

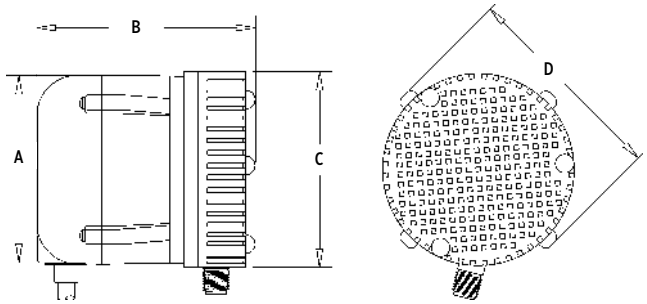

DIMENSIONES (PULG)			
A	B	C	D
3.6	4.3	3.7	4.1

CURVA DE RENDIMIENTO

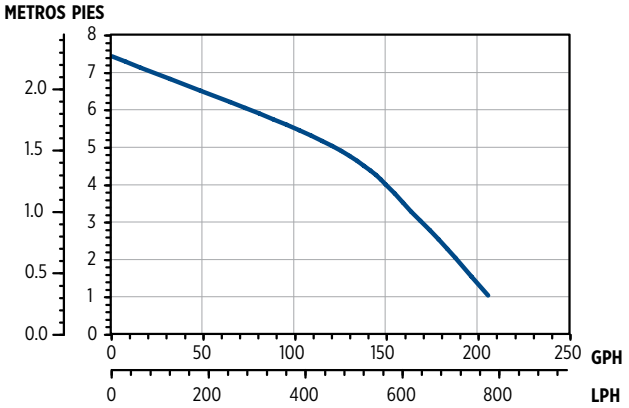

INFORMACIÓN DE PEDIDO

SERIE	NO. DE PARTE	MODELO	DESC.	HP	VOLTAJE	AMPS	RENDIMIENTO GPH @ PIES					VÁLVULA CERRADA		CABLE (PIES)	PESO (LBS)
							1'	3'	5'	10'	20'	PIES	PSI		
# 1	501500	1	1/4" M	1/150	127V	1.1	205	168	120	0	0	7.4	3.2	6	3.5
	501016	1-Y	1/4" M	1/150	230V	0.5	205	168	120	0	0	7.4	3.2	6	3.5