SISTEMA DE TUBERIA PPR BICAPA

Introducción

El Sistema de tubería PPR doble capa de RIIFO esta fabricado con la formula mas avanzada de Polipropileno Copolímero Random virgen de alta calidad, no es toxico, no fabricado con resinas recicladas por lo que es muy confiable para conducción de agua potable recomendado para segmentos residencial, comercial e industrial.

Gracias a su capa exterior color verde, y a su capa interior blanca previene de manera eficiente el paso del oxigeno y luz, por lo que no formara bacterias, manteniendo así agua limpia siempre.

Es así como RIIFO continúa desarrollando nuevos productos con el paso de los años, como la Serie de Flujo Mayor, ofreciendo experiencia más higiénica y segura en las tuberías para los clientes en el mundo.

Aplicaciones

- Para agua fría y caliente
- Para uso en aire acondicionado
- Para sistemas de calentamiento solar
- Para sistemas de calentamiento de agua

Segmentos

- Departamentos, condominios y viviènda publica.
- Centros comerciales y edificios públicos
- Plantas industriales con manejo de químicos, procesadoras de alimento.
- Hospitales.
- Escuelas, laboratorios y tratamiento de aguas residuales.
- Hoteles y resorts.

Datos técnicos

Temperatura de trabajo: 3°C hasta 95°C
Presión de trabajo: 20.2 kg/cm² (20 bar)
Vida útil: 50 años

Ventajas

Ventajas De La Tuberia PPR

- Resistente a la corrosión
- Ligero
- Higiénico no toxico
- Alta resistencia a radiación ultravioleta.
- Extraordinaria propiedad de aislamiento del calor y el sonido
- Tubo interior liso
- Conexiones compatibles
- Vida útil mayor a 50 años

Ventajas De Las Conexiones PPR

- Diseño de ángulos largos para mayor eficiencia
- Superficie de acabado pulido anti-oxidación
- Diseño único de inserción de anclaje de cola de golondrina
- Nuevos sistemas de diseño para mantener eficiencia de abasto de agua, como los codos U

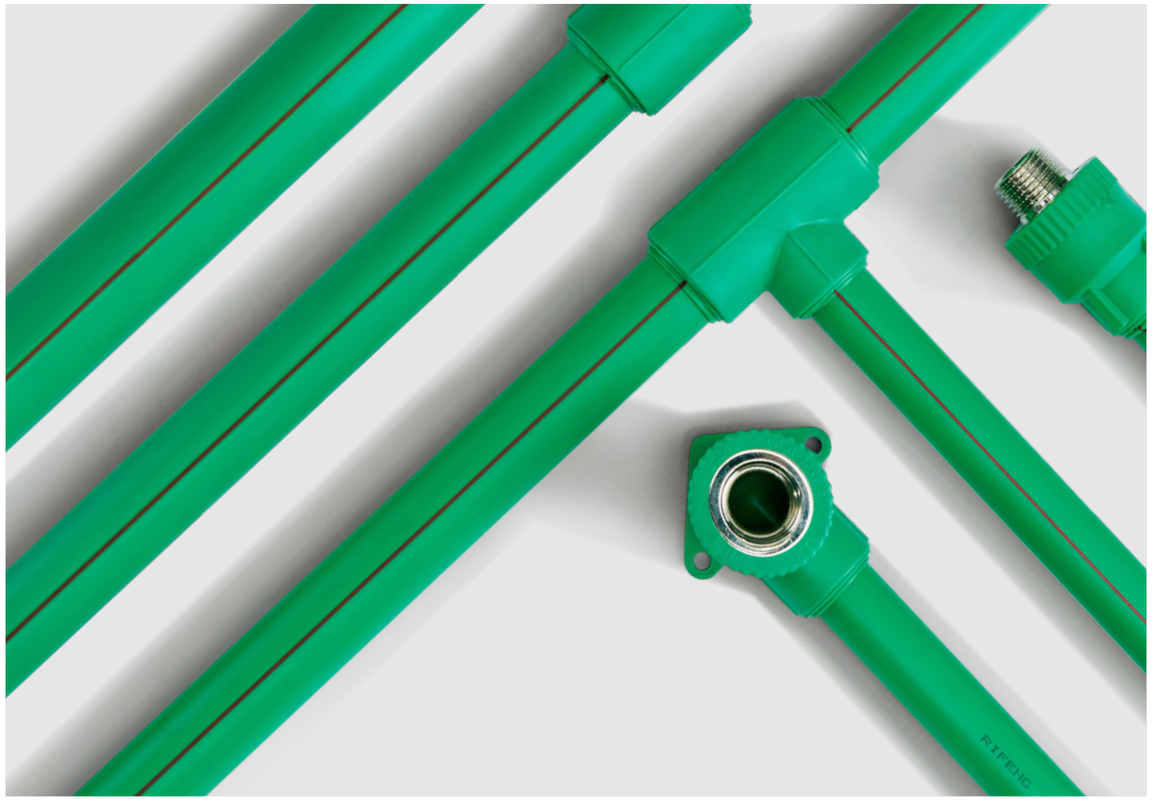

ESTRUCTURA DE ANCLAJE DE LAS ROSCAS EN LAS CONEXIONES

1 Estructura Incrustada - RIIFO

Asegura cero fugas, excelente desempeño de hermeticidad por su forma especial incrustada en la base de la conexión.

2 Estructura común sobrepuesta - Otras marcas

Esta sección en conexiones de PPR simples, tienden a deformarse con la fluctuación de la temperatura y se generan las fugas.

TUBERIA DE FLUJO MAYOR

Los productos RIIFO de la serie de flujo mayor fabricados de polipropileno mejorado, superan al doble que los actuales en el mercado.

DERIVACION "Y"

- Incrementa del flujo del agua en un 50%
- Diseño resistente y soporte incluido.
- Diagrama de Ensamble que muestra dirección de flujo.

CODO DE ARCO LARGO

- Gracias a su diseño alargado y curvo permite que el flujo del agua se disperse y circule por todo el cuerpo del codo absorbiendo y eliminando hasta en un 50% la presion ejercida en las uniones lo cual genera fugas y daño a la tuberia.

ENSAMBLE REGADERA DOBLE CODO “U”

- El nuevo diseño con nivelador incluido, se instala perfectamente en sistemas de flujo eficientes, usando el método de recirculación para agua fría y caliente.
- Diseño mejorado que permite un mejor flujo.
- Instalación más sencilla y adaptable.

VÁLVULA DE COMPUERTA

- Diámetro de paso completo, incrementando el flujo al 200%
- Triple sello O-ring de nitrilo, evita fugas.
- Vástago de latón de alta calidad más resistente.

TERMOFUSION

Conexiones Homogeneas Confiables

La termofusion homogenea provee una conexión confiable, fuerte y con propiedades selladoras entre las conexiones y las tuberías.

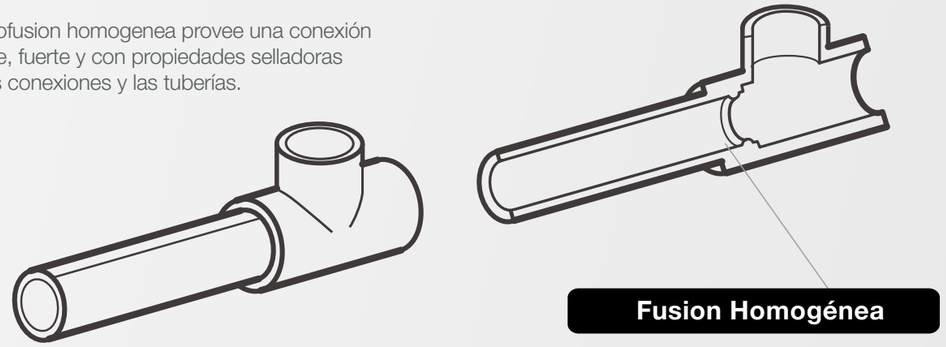

Conexion De Rosca De Metal

RIIFO también ofrece conexiones rosca de metal para garantizar la conversión de la conexión en diferentes escenarios

Las conexiones RIIFO tienen una estructura única incrustada entre la conexión de PPR y el inserto de metal la cual elimina el riesgo de fugas causados por huecos generados por el comportamiento de la conducción térmica del plástico y el laton. RIIFO mantiene la patente exclusiva de esta estructura incrustada de sus conexiones

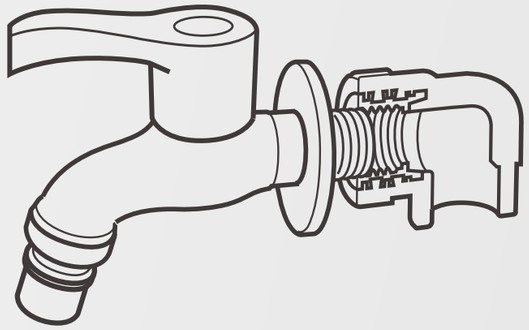

ROSCA CON ESTRUCTURA INCRUSTADA:
Evita el riesgo de fuga causado por expansiones térmicas

36 PUNTOS DE SUJECION:
Ajuste entre el inserto de metal y la pieza de plástico.

ANILLO DE SEGURIDAD DE TOPE:
Evita el sobre roscado entre las conexiones